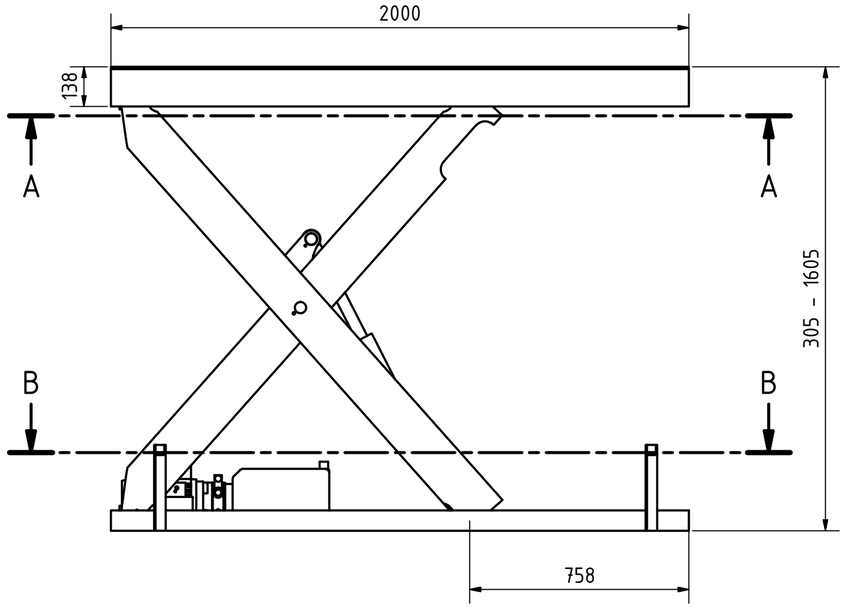

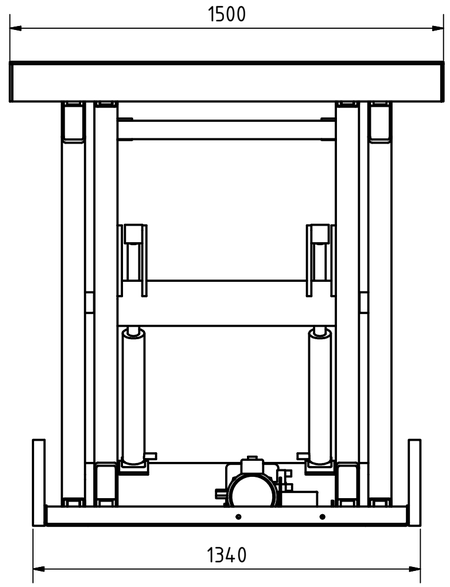

A-A

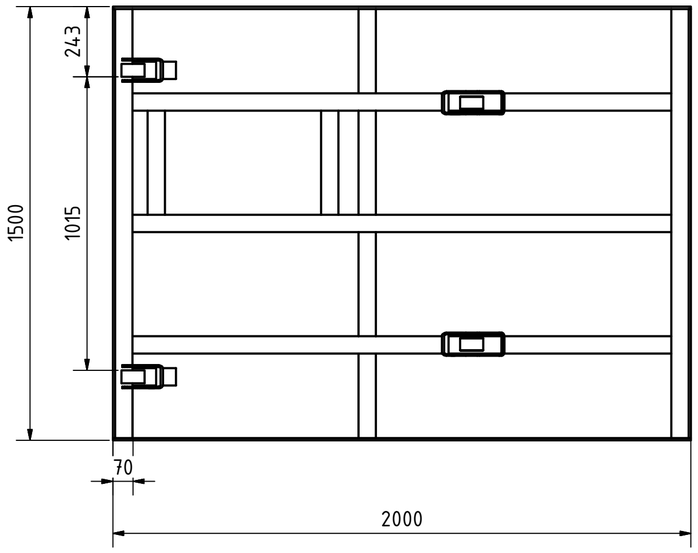

B-B

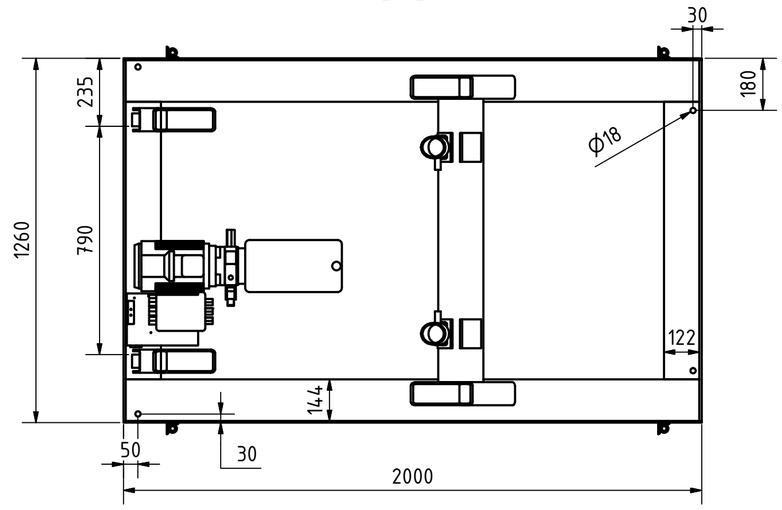

Tragkraft: 3000 kg
Hub Zeit: 27 Sek

ALFOTEC	Artikelbezeichnung: Hubtisch
	Artikelnummer: 120030
	Belegnummer: www.ALFOTEC.com
Albert-Einstein-Str. 12 42929 Wermelskirchen Tel: +49 2196 887669-0 Fax: +49 2196 887669-29 e-Mail: info@alfotec.com www.ALFOTEC.com	Zeichnungsstatus: freigegeben
	Zeichnungsnummer: -
	Maßeinheit: mm / kg · Gewicht: ca. 695 · Seite: 1 / 1 · A2

Die Weitergabe, Vervielfältigung und Verwertung der technischen Zeichnung ist nur mit ausdrücklicher Einwilligung des Urhebers gestattet. Technische Änderungen sowie bei Verstößen Ansprüche auf Schadenersatz (auch für den Fall einer Patent-, Gebrauchsmuster- oder Geschmackmusterrechtsverletzung) bleiben vorbehalten.